CX90E

MIDI ESCAVATORI
Serie E

Motore 4TNV98CT
Potenza del motore 53,7 kW - 73,0 CV
Peso operativo 9210 kg

SPECIFICHE
CX90E

MOTORE
Tipo _____ YANMAR 4TNV98CT - FASE 5
Potenza massima (2300 rpm) (kW / CV) _____ 53,7 - 73,0
Cilindrata (cm³) _____ 3319
Numero di cilindri (no.) _____ 4
Raffreddamento _____ Liquido
Consumo (l/h) _____ 9,3
Alternatore (V) _____ 12 (80 A)
Batteria V (Ah) _____ 12 (100)

IMPIANTO IDRAULICO
Tipo di circuito _____ sistema eHPQ Rexroth
Tipo di pompa _____ 1 pompa a portata variabile a gestione elettronica (EOC) + 1 pompa a ingranaggi sulla presa di forza del motore
Cilindrata della pompa (cm³) _____ 100
Portata della pompa (l/min) _____ 192
Pressione massima di taratura del circuito (bar) _____ 290
Sistema ausiliario (portata e pressione massima):
AUX 1 effetto singolo o doppio
con priorità (lt/min) _____ 180 - 290 bar
AUX 2 doppio effetto (l/min) _____ 64/115 - 290 bar
AUX 3 doppio effetto opzionale (l/min) _____ 50 - 290 bar

VELOCITÀ DI ROTAZIONE E TRASLAZIONE
Velocità di traslazione
(due velocità automatiche) (km/h) _____ 1ª : 0 ÷ 2,6 / 2° : 0 ÷ 5,2
Velocità di rotazione (rpm) _____ 10

COMANDI
Braccio, bilanciere lungo,
benna e rotazione della torretta _____ 2 joystick
Movimenti cingoli
(inclusa la contro-rotazione) ____ 2 leve / joystick per lo sterzo
Lama _____ leva
Sistema ausiliario prioritario con funzione di fermo posizione
AUX 1
(effetto singolo o doppio) ___ interruttore elettro-proporzionale sul joystick destro
Sistema ausiliario AUX 2
(doppio effetto) _____ interruttore elettro-proporzionale sul joystick destro
Sistema ausiliario a priorità bassa
AUX 3 (doppio effetto) _____ interruttore elettro-proporzionale sul joystick sinistro
Rotazione del braccio _____ interruttore elettro-proporzionale sul joystick sinistro

PESI
Peso di trasporto con cingoli di gomma (kg) _____ 8880
Peso operativo con cingoli di gomma ISO 6016 (kg) ____ 9210

CAPACITÀ DEL CIRCUITO E COMPONENTI
Serbatoio carburante (l) _____ 105
Serbatoio olio idraulico (l) _____ 85
Capacità dell'impianto idraulico (l) _____ 120
Capacità del sistema di raffreddamento (l) _____ 25
Olio motore (l) _____ 10

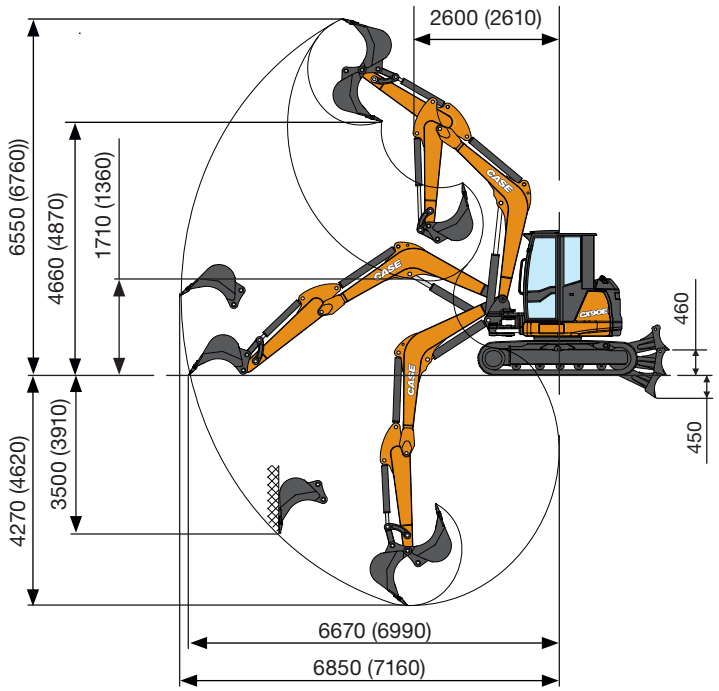

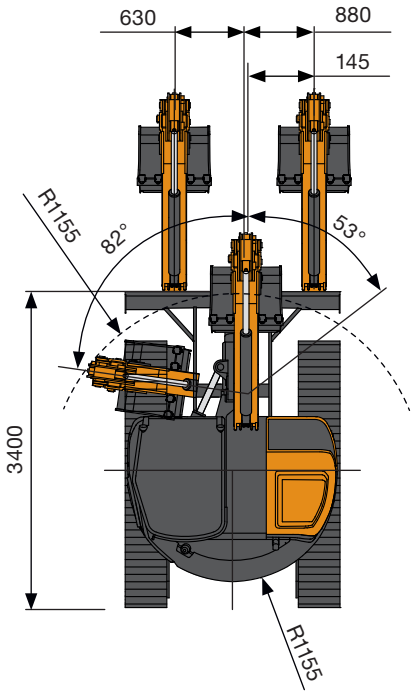

DATI PRESTAZIONALI		Standard Bilanciere 1760 mm	Opz. Bilanciere 2110 mm
Profondità di scavo max.	mm	4270	4620
Altezza di scarico max.	mm	4660	4870
Forza di strappo alla benna	daN	5850	
Forza di strappo al bilancere ISO 6015	daN	4350	3850
Forza di trazione	daN	7960	
Pressione al suolo con cingoli in gomma	kg/cm²	0,43	
Pendenza superabile massima		60% - 30°	

SPECIFICHE
CX90E

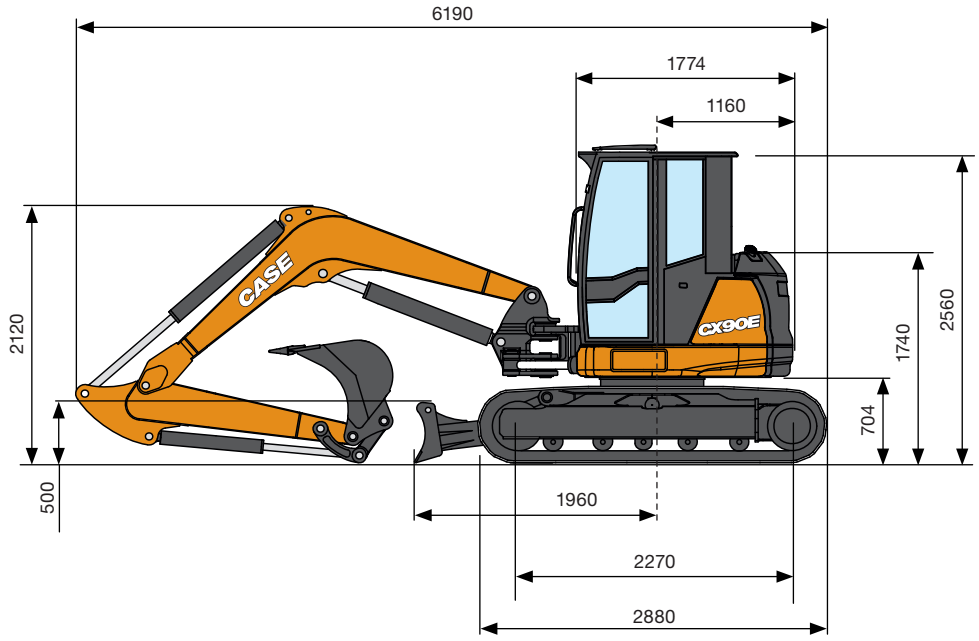

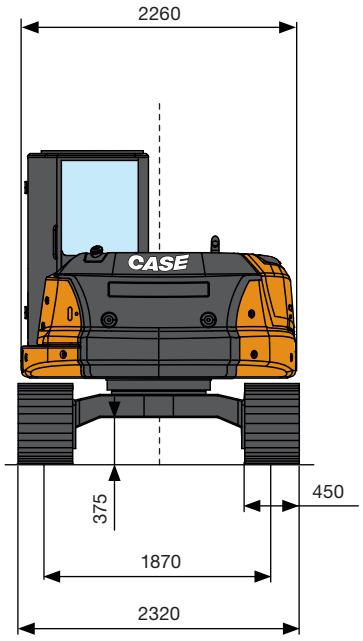

DIMENSIONI GENERALI		
Larghezza massima	mm	2100
Altezza totale	mm	2680
Larghezza cingoli	mm	450
Raggio di rotazione posteriore	mm	1050
Lunghezza standard del bilanciere (opzionale)	mm	1900 (2100)
Numero di rulli (per lato) (cingoli in gomma)	n°	5/1
Numero di rulli (per lato) (cingoli in acciaio)	n°	6/1

CAPACITÀ DI SOLLEVAMENTO
CX90E

Bilanciere standard L = 1900 mm

Apertura del braccio dal centro di rotazione (m)
Capacità di sollevamento (kg) a 1,5 m di altezza

CAPACITÀ DI SOLLEVAMENTO	3	4	5	Max
Frontale con lama abbassata	4495*	3045*	2350*	2085*
Frontale con lama sollevata	2810	1760	1310	1000
Laterale	2860	1880	1320	1000

* Indica il limite di carico idraulico.

La capacità di sollevamento è basata sulla ISO 10567 e non supera più del 75% del carico di ribaltamento statico o più dell'87% della capacità di sollevamento idraulico della macchina.

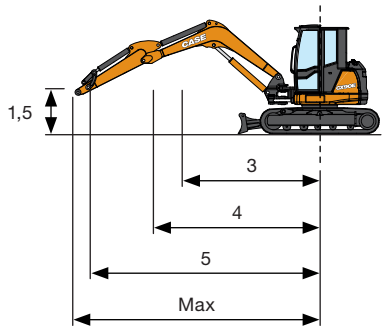

ALLESTIMENTO DI SERIE
E ACCESSORI

ALLESTIMENTO DI SERIE

+ Cabina Ribaltabile (ROPS/TOPS - FOPS Livello 1)
+ Sistema automatico di condizionamento e Riscaldamento
+ Luce interna automatica
+ Radio DAB, Bluetooth, USB, Ingresso audio
+ Presa elettrica sul tetto per il faro rotante
+ Tergicristallo
+ Specchietti retrovisori (sinistra, destra, posteriori)
+ Sedile in tessuto con sospensione meccanica Premium
+ Bilanciere standard
+ Protezione del cilindro di sollevamento del braccio e del cilindro della lama
+ Contrappeso standard
+ Filtro dell'aria con valvola di scarico e indicatore elettrico anti-intasamento
+ Azionamento ventola a inversione idraulica con funzionalità automatica
+ Elettropompa per il rifornimento del carburante con funzione auto-stop
+ 1° circuito ausiliario (AUX1) con controllo elettroproporzionale
+ 2° circuito ausiliario (AUX2) con controllo elettroproporzionale
+ Quadro strumenti digitale con impostazioni di flusso AUX1, AUX2 e AUX3
+ Valvole di blocco su cilindro di rotazione
+ Deviatore elettrico tra AUX1 a effetto singolo e doppio effetto
+ Cambio configurazione comandi
+ Drenaggio diretto al serbatoio
+ Traslazione a 2 velocità con Automatic Shift Down (dalla 2ª alla 1ª marcia se è richiesta maggiore trazione) e Shift-up
+ Controllo elettronico proporzionale del numero di giri con Auto-Idle
+ Cingoli di gomma
+ Lama Standard
+ Manuale operatore
+ Chiave di accensione, che apre ogni serratura della macchina
+ Fari di lavoro a LED standard (braccio, cofano anteriore destro e parte anteriore della cabina)
+ Interruttore stacca batteria
+ Pompa a portata variabile
+ Olio idraulico e lubrificanti standard
+ CASE Sitewatch e SiteConnect

ATTREZZATURA OPZIONALE

+ Antifurto
+ Sedile in tessuto con sospensione pneumatica
+ Sedile in tessuto con sospensione pneumatica e riscaldamento
+ Telecamera posteriore
+ Allarme di traslazione
+ Bilanciere lungo
+ Contrappeso aggiuntivo - Leggero
+ Contrappeso aggiuntivo - Pesante
+ 3° circuito ausiliario (AUX3) con controllo elettroproporzionale
+ Valvole di blocco sul cilindro della lama
+ Kit di movimentazione oggetti (valvole di blocco su braccio e bilanciere, gancio di sollevamento e tabella di carico)
+ Cingoli in acciaio 450 mm
  Cingoli in acciaio con cuscinetto 450 mm
  Cingoli in acciaio 600 mm
+ Lama a 6 posizioni (Angolo/Inclinazione)
+ Lama flottante
+ Fari di lavoro a LED extra (parte posteriore della cabina)
+ Faro rotante
+ Olio idraulico e lubrificanti bio
+ Lubrificazione Automatica Centralizzata
+ Predisposizione portata costante (es. per trincia) con max 62 l/min a 180 bar
+ Predisposizione per attacco rapido idraulico (effetto singolo o doppio)
+ Attacchi rapidi meccanici e idraulici
+ Benne

SOLUZIONI POST-VENDITA CASE

+ Griglia di protezione superiore (FOPS Livello 2)
+ Griglia di protezione anteriore (Livello 2)
+ Protezione del cilindro del bilanciere e del cilindro della benna
+ Pattini in gomma per cingoli in acciaio
+ Cingoli Geo-grip
+ Vasta gamma di accessori
+ Gamma completa di attacchi rapidi meccanici e idraulici
+ Gamma completa di benne

CNH Industrial
Deutschland GmbH
Case Baumaschinen
Benzstr. 1-3 - D-74076 Heilbronn
DEUTSCHLAND

CNH Industrial
Maquinaria Spain, S.A.
Avenida Aragón 402
28022 Madrid - ESPAÑA

CNH Industrial France, S.A.
16-18 Rue des Rochettes
91150 Morigny-Champigny
FRANCE

CNH Industrial Italia Spa
Lungo Stura Lazio 19
10156, Torino
ITALIA

CASE Construction Equipment
Cranes Farm Rd
Basildon - SS14 3AD
UNITED KINGDOM

NOTA: Le dotazioni di serie e opzionali possono cambiare in base alle richieste e alle leggi in vigore nei diversi paesi. Le foto possono mostrare dotazioni non di serie o non citate nel presente pieghevole - consultate il concessionario CASE. CNH Industrial si riserva il diritto di modificare senza preavviso le caratteristiche delle sue macchine, senza alcun obbligo dipendente da tali modifiche.

Conforme alla direttiva 2006/42/CE

CASECE.COM
00800-2273-7373

La chiamata è gratuita da telefono fisso.
Per le chiamate da cellulare consultare le tariffe del proprio gestore telefonico.

Form No. 20274IT - MediaCross Firenze - 01/24